Bewegungsmelder - Professional Line

IS 345

COM1 - Unterputz eckig
EAN 4007841 033804
Art.-Nr. 033804

Infrarot-Sensor 360° | Max. 20 x 4 m | 2000 W Max. (LED-fähig) | IP20 | 2 - 1000 Lux | 5 Sek - 15 Min | Manuelle Übersteuerung 4 Std | Ideal 2,5 - 5 m | Teach mode | Herstellergarantie steinel.de/garantie

Funktionsbeschreibung

Starke Reichweite! Infrarot-Bewegungsmelder IS 345 für innen und außen, ideal für Gänge, Flure, Funktionsräume, Montagehöhe bis zu 5 m, Erfassungsfeld 12 x 6 m (radial) und 23 x 6 m (tangential), starkes Relais für hohe Schaltleistung. Erhältlich jeweils in runder und eckiger Aufputz-, Unterputz- und Deckeneinbau-Ausführung.

Technische Daten

Abmessungen (L x B x H)	78 x 94 x 94 mm
Herstellergarantie	5 Jahre
Einstellungen via	Fernbedienung, Potis, Smart Remote
Mit Fernbedienung	Nein
Variante	COM1 - Unterputz eckig
VPE1, EAN	4007841033804
Ausführung	Bewegungsmelder
Anwendung, Ort	Innenbereich
Anwendung, Raum	Flur / Gang, Parkhaus / Tiefgarage, Innenbereich
Farbe	Weiß
Farbe, RAL	9003
Inkl. Eckwandhalter	Nein
Montageort	Decke
Verpackungsinhalt	1
Montageart	Unterputz, Decke
Schutzart	IP20

Kapazitive Belastung in µF	176 µF
Technologie, Sensoren	Passiv Infrarot, Mischlichtmessung
Spannungsbereich (min)	220 V
Spannungsbereich (max)	240 V
Montagehöhe	2,50 – 5,00 m
Montagehöhe max	5,00 m
optimale Montagehöhe	2,8 m
Erfassungswinkel	Gang, 360 °
Öffnungswinkel	45 °
Unterkriechschutz	Ja
segmentweise Ausblendung	Ja
Elektronische Skalierbarkeit	Nein
Mechanische Skalierbarkeit	Nein
Reichweite Radial	12 x 6 m (72 m^2)
Reichweite Tangential	23 x 6 m (138 m^2)
Schaltzonen	280 Schaltzonen

IS 345

COM1 - Unterputz eckig
EAN 4007841 033804
Art.-Nr. 033804

Technische Daten

Umgebungstemperatur	von -20 bis 50 °C
Werkstoff	Kunststoff
Netzanschluss	220 – 240 V / 50 – 60 Hz
Schaltausgang 1, Ohmsch	2000 W
Schaltausgang 1, Anzahl LED/ Leuchtstofflampen	8 stk.
Leuchtstofflampen EVG	1500 W
Leuchtstofflampen unkompensiert	1000 VA
Leuchtstofflampen reihenkompensiert	400 VA
Leuchtstofflampen parallelkompensiert	400 VA
Schaltausgang 1, Niedervolt Halogenlampen	2000 VA
LED Lampen < 2 W	100 W
LED Lampen > 2 W < 8 W	300 W
LED Lampen > 8 W	600 W

Funktionen	Normal- / Testbetrieb, Manuell ON / ON-OFF
Dämmerungseinstellung	2 – 1000 lx
Zeiteinstellung	5 s – 15 Min.
Grundlichtfunktion	Nein
Hauptlicht einstellbar	Nein
Dämmerungseinstellung Teach	Ja
Konstantlichtregelung	Nein
Vernetzung	Ja
Art der Vernetzung	Master/Master
Vernetzung via	Kabel
Vernetzung, Anzahl	max. 10 Sensoren
Produkt Kategorie	Bewegungsmelder

Zubehör

EAN 4007841 009151	Smart Remote
EAN 4007841 559410	Service Fernbedienung RC8
EAN 4007841 056728	Schwarze Blende für IR-Sensoren Unterputz eckig

IS 345

COM1 - Unterputz eckig
EAN 4007841 033804
Art.-Nr. 033804

Sensorerfassungsbereich

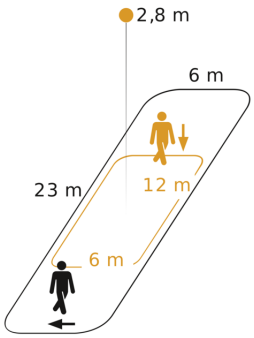

Mögliche Montagehöhe: 2,50 m – 5,00 m
Orange: radial
Schwarz: tangential

Maßzeichnung

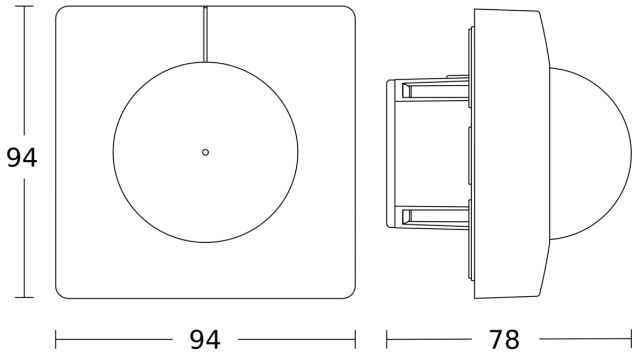

Schaltplan Master

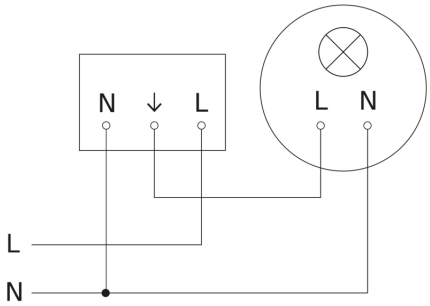

IS 345

COM1 - Unterputz eckig
EAN 4007841 033804
Art.-Nr. 033804

Schaltplan Vernetzung mehrerer Sensoren

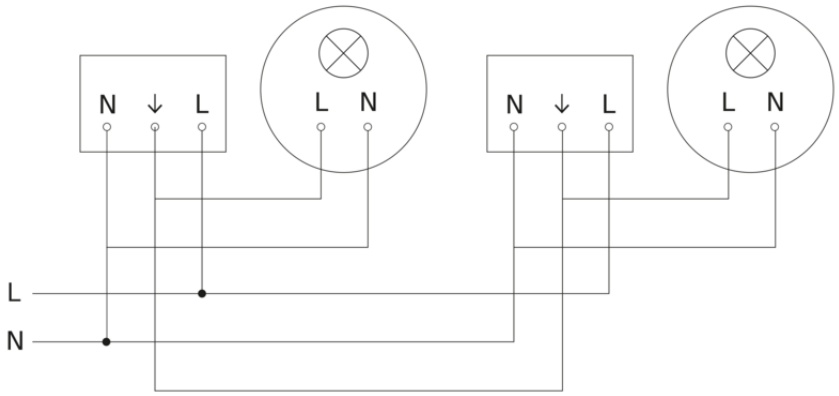

Schaltplan Anschluss über Serienschalter für Hand- und Automatik-Betrieb

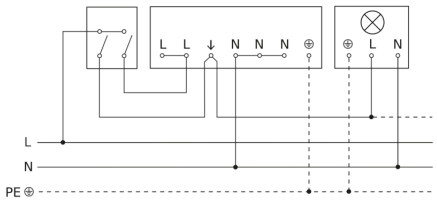
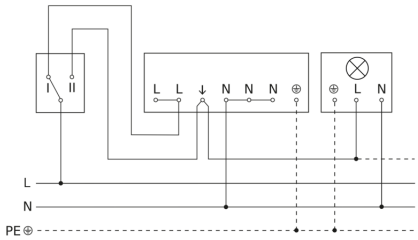
Schaltplan Anschluss über einen Wechselschalter für Dauerlicht- und Automatik-Betrieb